JAIME FILIPE COMMUNICATION PLANET

REF. A15JF009

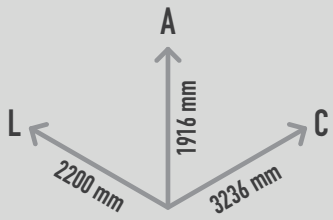

0 mm

0 m2

10 crianças

> 1 ano

DESCRIÇÃO

Equipamento interativo e inclusivo JAIME FILIPE, PLAY IN ART® by PLAY PLANET, para desenvolvimento de comunicação, estímulo sensorial e cognitivo. Em forma de mundo, dividido em duas semiesferas com facilidade de acesso a utilizadores em cadeiras de rodas. No interior de uma das semiesferas encontramos um banco corrido, de grupo, e na parede um painel informativo com o alfabeto de Língua Gestual portuguesa. Língua que se utiliza de gestos, sinais e expressões faciais e corporais, em vez de sons, na comunicação. Neste painel irá aprender o alfabeto de Língua Gestual do seu país, adquirindo competências de forma a descodificar algumas palavras escondidas. Na outra semiesfera encontra-se um jogo "Pushbuttons" composto por um visor com display temporizador e de resultados, 6 botões de reação com luz, um altifalante e sistema gerador de energia humana, girando um volante (não necessita de energia elétrica). O jogo inicia-se depois de produzida a energia rodando o disco (bastam 20 a 25 segundos para gerar a energia necessária para a duração total do jogo). O objetivo é conquistar o maior número de botões iluminados durante um período de 1 minuto. No visor de display aparecerá a marcação de 60 segundos, iniciando-se uma contagem decrescente até o fim do jogo. Os botões irão iluminar-se de forma aleatória, emitindo também um sinal sonoro. O jogador terá de carregar no botão iluminado o mais rapidamente possível, passando para o próximo botão iluminado e assim sucessivamente até ao fim do tempo. A velocidade do aparecimento dos botões iluminados aumenta à medida da rapidez de resposta do jogador. Assim, jogadores mais lentos colecionarão menos pontos do que os jogadores mais rápidos. No final dos 60 segundos o visor indicará o número de botões iluminados conquistados. Disponível em várias cores RAL conforme pedido (nota: metalizados e cores especiais com acréscimo de preço).

MATERIAIS

Estrutura exterior em fibra de vidro e resina poliéster, reforçada no interior com tubo metálico e acabamento de pintura acrílica de 2 componentes. Sistema de jogo com caixa em aço termolacado em tubo de 70mm, com 12V, 5W; Ventoinha e abertura inferior a 8mm; Minicomputador Pcb com micro chips, 12V; Roda giratória em aço St37 com acabamento de poliuretano em pó; Botões luminosos anti vandálicos, em aço inoxidável com resina de poliuretano para proteção contra efeitos adversos climatéricos; Altifalante à prova de água com membrana plástica e poliéster de preservação (Mylar), 8 Watt; Ecrã de LED vermelho de alta potência de PCB fundido em resina de poliuretano para proteção contra a humidade; Iluminação LED RGB com emissão de luz verde, azul, amarela e roxa; Manivela rotativa em aço galvanizado com pega redonda com 70mm. Painel de LGP em vinil monomérico com laminação e corte especial.

PlayPlanet
A DESIGN & BUILD COMPANY

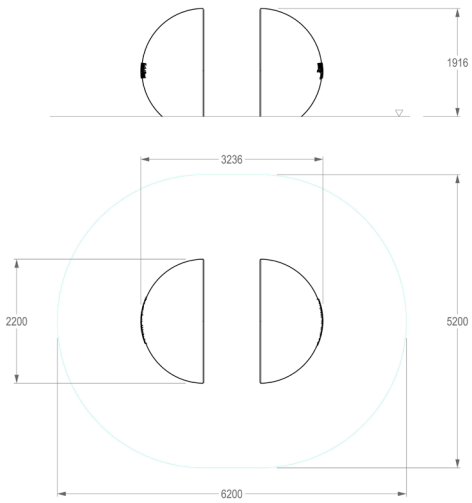

CONFIDENCIALIDADE E PROPRIEDADE INTELECTUAL

A informação contida neste documento é confidencial, não podendo o destinatário do mesmo reproduzi-la ou permitir a terceiros que a obtenham, utilizem ou divulguem sem a prévia e expressa autorização da Play Planet.

Todos os direitos de propriedade intelectual sobre os desenhos e modelos apresentados são da titularidade exclusiva da Play Planet, sendo expressamente proibida a prática de qualquer ato de exploração dos mesmos sem o consentimento desta, nos termos do Código da Propriedade Industrial e do Código do Direito de Autor e dos Direitos Conexos.

A violação da obrigação de confidencialidade e/ou dos direitos de propriedade intelectual da Play Planet pode dar origem a responsabilidade civil e criminal.